製品名	金属操作棒	商品コード	G61101
		型式名称	MCB
		縮　　尺	S=1/5

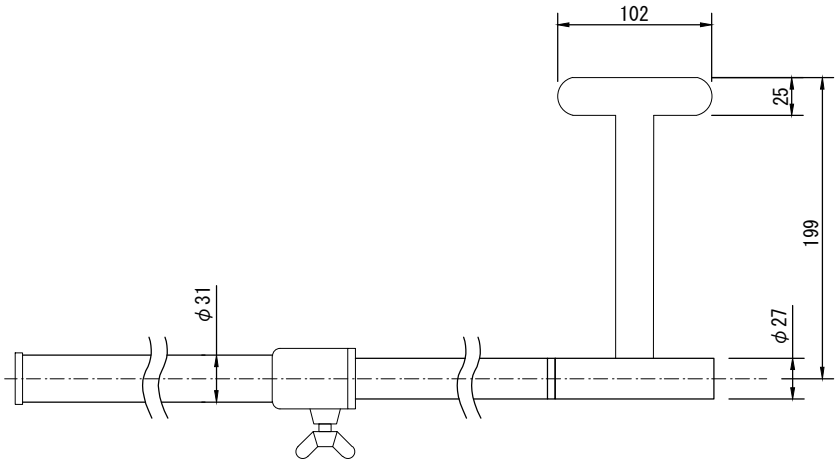

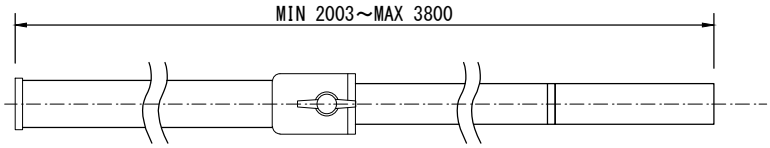

本体材質 塗装色 本体質量	アルミニウム 銀白色アルマイト 1.8kg		

株式会社 松村電機製作所
MATSUMURA　ELECTRIC　MFG.CO., LTD.

V 01
0102G22

製品名	高所用金属操作棒	商品コード	G61102
		型式名称	MCB-L
		縮　　尺	S=1/5

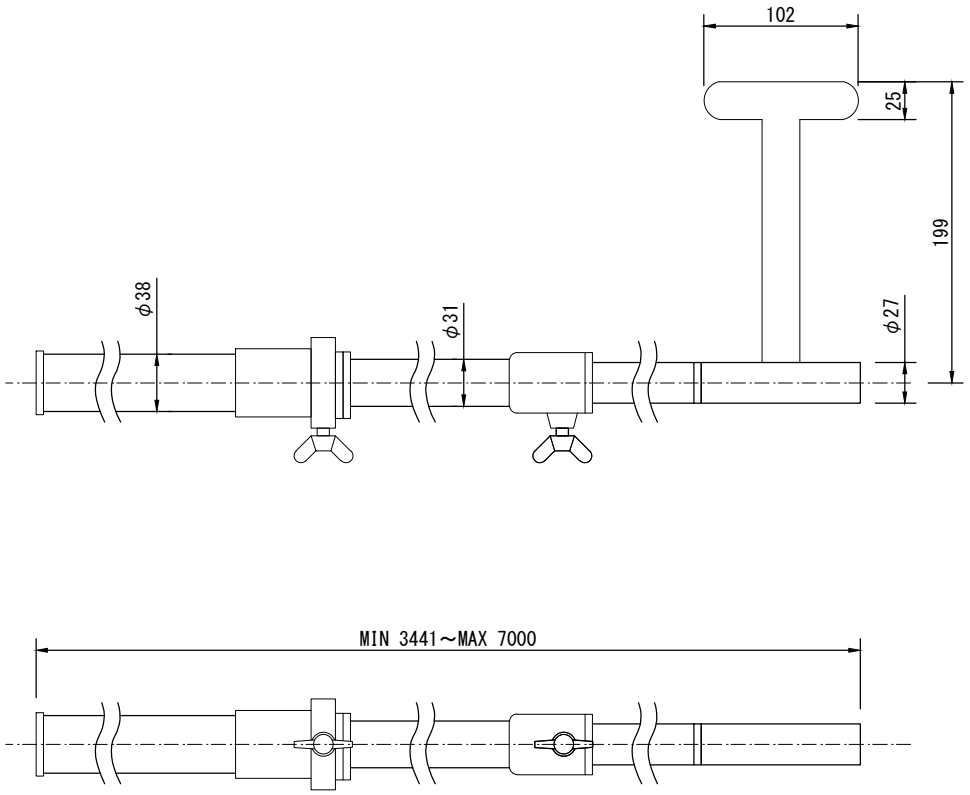

本体材質 塗装色 本体質量	アルミニウム 銀白色アルマイト 3.1kg		